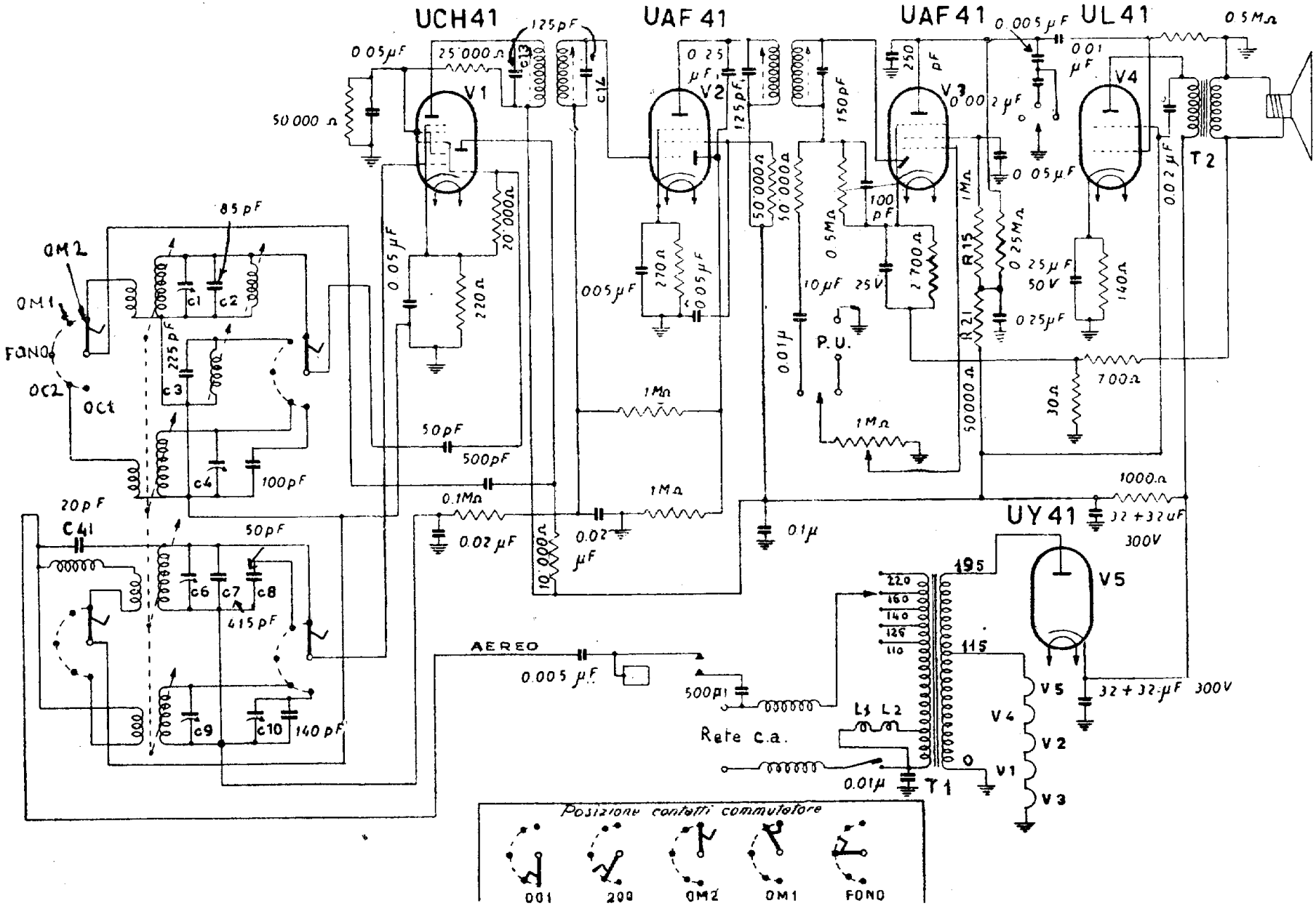

ALLOCCHIO BACCHINI - Mod. FONALBA - Onde medie e corte divise. Valvola finale: 145 V placca, 135 V schermo, 7,5 V catodo. Media frequenza 465 kc.